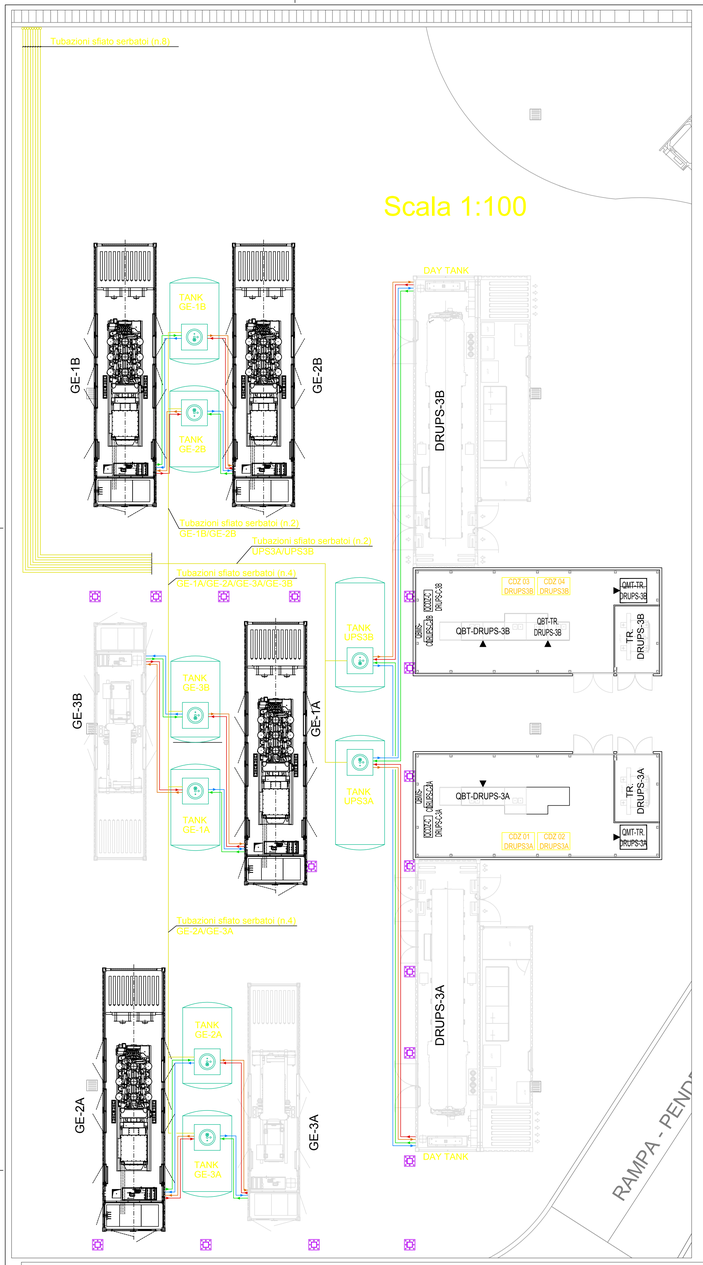

Dettaglio A collegamento serbatoi interrati DRUPS

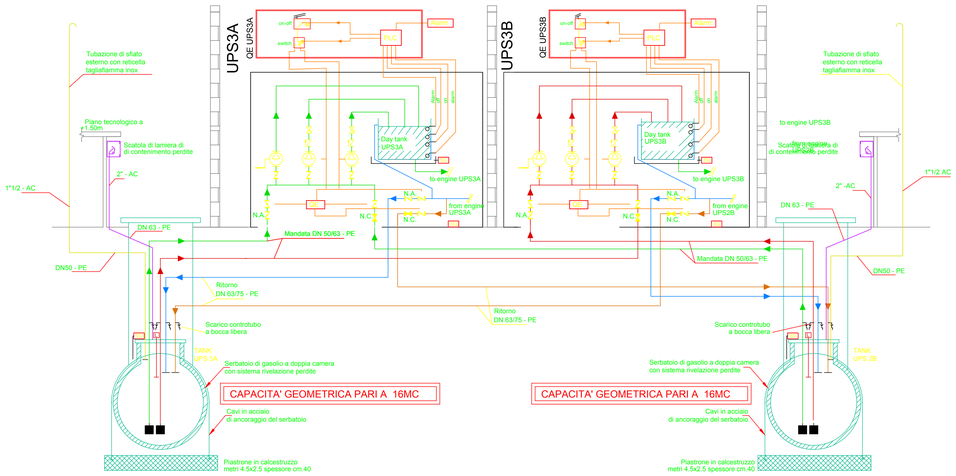

Dettaglio B collegamento tipico serbatoi interrati Gruppi elettrogeni

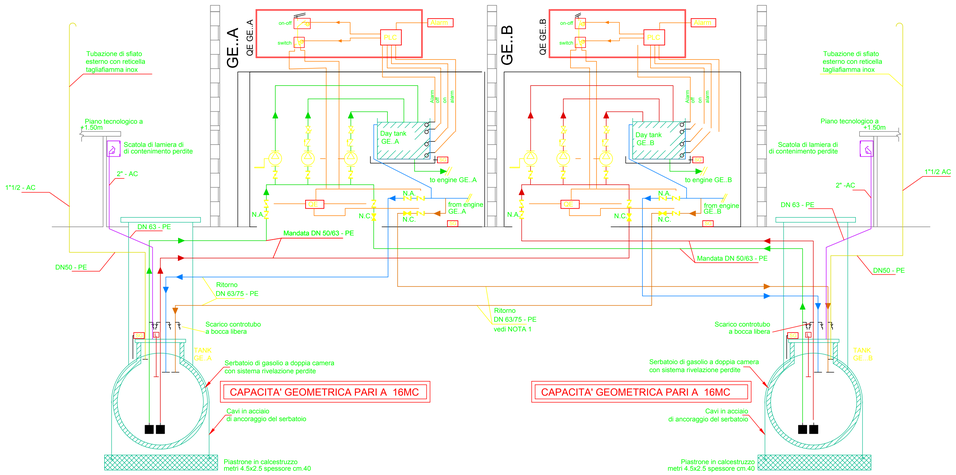

LEGENDA

- N.A. Valvola a sfera NORMALEMENTE APERTA, in ottone.
- N.C. Valvola a sfera NORMALEMENTE CHIUSA, in ottone.
- Valvola di ritegno tipo Universal in ottone.
- Sonda per rilevamento e segnalazione perdite gasolio, da collegare ai BMS; n°1 per serbatoio giornaliero, n°1 per serbatoio interrato e n°1 per locali GE e UPS
- Tubazioni di andata e ritorno gasolio a doppia parete in multistrato plastico specifico per il trasporto di idrocarburi, costituito da polietilene ad alta densità accoppiato a tecnopolimeri con funzione complete di raccordi, curve, manicotti, e pezzi speciali in genere.
  L'ingresso delle tubazioni nel pozzetto deve assicurare la perfetta tenuta utilizzando gli specifici passaparete.
  Tubazioni PE = Materiale plastico, AC = Materiale acciaio
- Salita sfiati aria Ø1"1/2 a quota +3,0m da piano calpestio, a recinzione area data center
- Salita tubazione di carico gasolio Ø2" +0.40m rispetto a quota terreno
- Trasmettitore continuo di livello della cisterna gasoliom completo di barriera ATEX ad ultrasuoni con uscita continua 4-20mmA

NOTE:Nei basamenti dei gruppi GE e DRUPS devono essere predisposte canaline per le tubazioni gasolio completi di lamiere bugnate su controtelaio annegato nel calcestruzzo.

Scala 1:25

Misure espresse in mm

TANKS GE-1A / 2A / 3A /1B / 2B / 3B

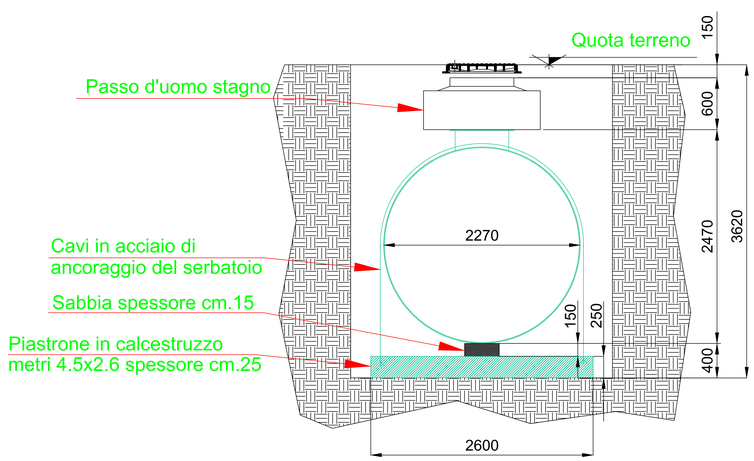

TANKS UPS3A / UPS3B

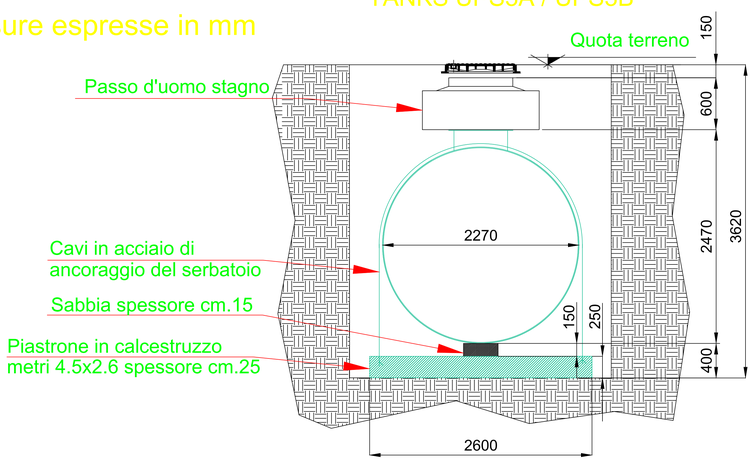

TIM

COMMITTENTE:
TELECOM ITALIA S.p.A.
Via Gaetano Negri, 2 20123 Milano - Italia

[redacted]

PROGETTO COSTRUTTIVO

AMBITO DI PROGETTAZIONE
PROGETTO MECCANICO

PRIMA EMISSIONE	REV.	DESCRIZIONE REVISIONE	DATA	DIS.	VER.	APPR.
31/08/2020	rev.01	Modificata profondità scavo	17/09/2020	Gerosa	Castelli	Napoli
DISEGNATO DA GEROSA	rev.02	Revisione generale	29/04/2021	Gerosa	Castelli	Napoli
VERIFICATO DA CASTELLI	rev.03	AS-BUILT	16/07/2021	Gerosa	Castelli	Napoli
APPROVATO DA NAPOLI	rev.04					
	rev.05					
	rev.06					

OGGETTO
POSIZIONAMENTO IMPIANTI
SERBATOI GASOLIO
DISPOSIZIONE E SEZIONE SCAVI

SCALA 1:100 1:25

NOME FILE
R04_C_M_D_P_008_0_03.dwg

R 0 4 C M D P 0 0 8 0 3
Elaborato Fase Area Tipo di doc. Num. progressivo Revisione